Vol. 15

www.lavita21.com
www.lavita-russia.ru

LAVITA

ГОФРИРОВАННАЯ ТРУБА
ИЗ НЕРЖАВЕЮЩЕЙ СТАЛИ

LAVITA Co., Ltd

Гофрированная нержавеющая труба LAVITA

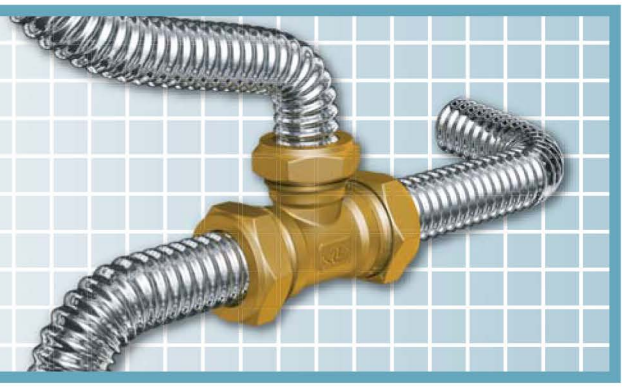

СИСТЕМА ОТОПЛЕНИЯ И ВОДОСНАБЖЕНИЯ

HF : ТЕРМООБРАБОТАННАЯ ГОФРИРОВАННАЯ ТРУБА

Благодаря гофрированной поверхности труба с легкостью поглощает тепловое расширение, не подвергаясь деформации и повреждениям. Обладает отличной термостойкостью, морозоустойчива,не подвергается коррозии. Сочетает в себе пластичность и прочность, устойчива к внешним и внутренним воздействиям, идеально подходит для систем отопления и водоснабжения.

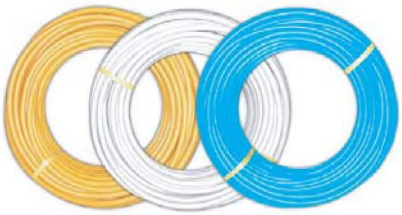

HFP : ТЕРМООБРАБОТАННАЯ ГОФРИРОВАННАЯ ТРУБА В ЗАЩИТНОЙ ПЭ-ОБОЛОЧКЕ

Гофрированная труба в защитной ПЭ- оболочке предназначена для подземной укладки и проводки газа.
Благодаря теплоизоляции, трубопровод надежно защищен от коррозии, которая может возникнуть при контакте трубы с другими видами металлов или загрязненной окружающей средой.

СПЕЦИФИКАЦИЯ ГОФРИРОВАННОЙ НЕРЖАВЕЮЩЕЙ ТРУБЫ HF/HFP

Номинальный диаметр		**8A**	**12A**	**15A**	**18A**	**20A**	**25A**	**32A**	**40A**	**50A**
Внешний диаметр (d1/мм)		12.8	16.2	18.1	20.3	25.6	32	37.6	48	59.8
Внутренний диаметр (d2/мм)		9.7	12.7	14.1	16.5	21.1	27	32.1	42	53.5
Толщина(T) (мм)	**HF**	0.3(0.25)	0.3(0.25)	0.3(0.25)	0.3(0.25)	0.3(0.25)	0.3(0.25)	0.3(0.25)	0.4(0.3)	0.4(0.3)
	HFP	0.5(0.45)	0.5(0.45)	0.5(0.45)	0.5(0.45)	0.5(0.45)	0.5(0.45)	0.5(0.45)	0.6(0.5)	0.6(0.5)
Допустимая погрешность(мм)		±0.2	±0.2	±0.2	±0.2	±0.2	±0.4	±0.4	±0.4	±0.4
Количество складок трубы (на 100мм)		не менее 25	не менее 24	не менее 23	не менее 21	не менее 19	не менее 18	не менее 18	не менее 14	не менее 13
Минимальный радиус загиба (мм)		До 20	До 30	До 30	До 40	До 40	До 50	До 80	До 120	До 150
Рекомендуемое рабочее давление (кгс/см²)		17	15	13	12	12	10	8	3	2
Рекомендуемаярабочаятемпература(℃)		100℃								
Стандартнаядлина(м)		60	60	50	40	30	30	20	10	10

HF : Термо-обработанная нержавеющая труба
HFP: Термо-обработанная нержавеющая труба в защитной ПЭ-оболочке
Цвет HFP : Белый (по умолчанию), голубой, красный, жёлтый

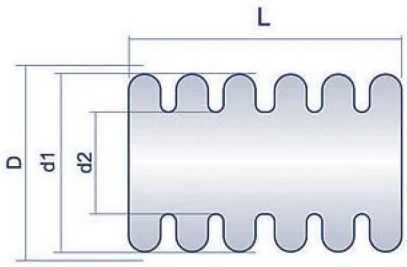

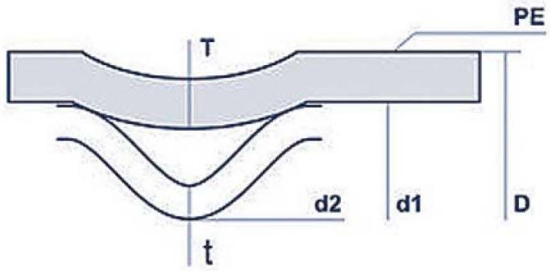

Латунные фитинги и шаровые краны для систем водоснабжения и отопления

No.	Наименование частей	Материал
1	Корпус фитинга	Латунь C3771
2	Уплотнительная прокладка	Силикон
3	Прижимное кольцо	Латунь C3771
4	Гребенчатое кольцо	Нерж.сталь
5	Гайка	Латунь C3771
6	Рабочее давление	12 бар
7	Макс.рабочая температура	95℃

HP-Латунные фитинги для систем водоснабжения и отопления

No.	Наименование частей	Материал
1	Корпус фитинга	Латунь C3771
2	Уплотнительная прокладка	Силикон
3	Прижимное кольцо	Латунь C3771
4	Стопорное кольцо	Латунь C3771
5	Гайка	Латунь C3771
6	Рабочее давление	12 бар
7	Макс.рабочая температура	95℃

Муфта (M)

Размер
V/S 15 x 1/2
V/S 15 x 3/4
V/S 20 x 1/2
V/S 20 x 3/4
V/S 25 x 3/4
V/S 25 x 1
V/S 32 x 1 1/4
V/S 40 x 1 1/2
V/S 50 x 2

Муфта (F)

Размер
V/S 15 x 1/2(F)
V/S 15 x 3/4(F)
V/S 20 x 1/2(F)
V/S 20 x 3/4(F)
V/S 25 x 3/4(F)
V/S 25 x 1(F)
V/S 32 x 1 1/4(F)
V/S 40 x 1 1/2(F)
V/S 50 x 2(F)

Муфта соединительная

Размер
C/P 15 x 15
C/P 20 x 20
C/P 25 x 25
C/P 32 x 32
C/P 40 x 40
C/P 50 x 50

Муфта редукционная

Размер
C/P 20 x 15
C/P 25 x 15
C/P 25 x 20

Угольник

Размер
E/S 15 x 1/2
E/S 20 x 3/4
E/S 25 x 1

Угольник (M)

Размер
E/S 15 x 1/2(M)
E/S 20 x 3/4(M)

Водорозетка

Размер
E/S 15 x 1/2(W)
E/S 20 x 3/4(W)

Тройник (F) труба-вн. резьба-труба

Размер
T/S 15 x 1/2 x 15
T/S 20 x 1/2 x 20
T/S 20 x 3/4 x 20
T/S 25 x 1/2 x 25
T/S 25 x 3/4 x 25
T/S 25 x 1 x 25
T/S 32 x 1/2 x 32
T/S 32 x 3/4 x 32
T/S 32 x 1 x 32
T/S 32 x 11/4 x 32

Тройник труба-нар. резьба-труба

Размер
T/S 15 x 1/2(M) x 15
T/S 20 x 3/4(M) x 20

Тройник (W) с креплением

Размер
T/S 15 x 1/2 x 15(W)

3T Тройник труба-труба-труба

Размер
3T 15 x 15 x 15
3T 20 x 20 x 20
3T 25 x 25 x 25

3TR Тройник редукционный

Размер
3TR 20 x 15 x 20
3TR 25 x 15 x 25
3TR 25 x 20 x 25
3TR 32 x 20 x 32

Заглушка

Размер
CAP 15A
CAP 20A

Гайка для вальцевания

Размер
NUT 1/2
NUT 3/4

Прокладка для гайки (NBR)

Размер
PACKING FOR NUT 1/2 (NBR)
PACKING FOR NUT 3/4 (NBR)

Прокладка с буртиком для гайки

Размер
PACKING FOR NUT 1/2 (INSERT)
PACKING FOR NUT 3/4 (INSERT)

Прокладка для гайки (TEFLON)

Размер
PACKING FOR NUT 1/2 (TEFLON)
PACKING FOR NUT 3/4 (TEFLON)

Шаровый кран с нар.резьбой

Размер
PxML(C) 15 x 1/2
PxML(C) 15 x 1/2
: PLATED NICKEL
PxML(C) 20 x 3/4

Шаровый кран с вн.резьбой

Размер
PxFL(C) 15 x 1/2
PxFL(C) 15 x 1/2
: PLATED NICKEL
PxFL(C) 20 x 3/4

СОЕДИНИТЕЛЬ СПРИНКЛЕРА В СИСТЕМАХ ПОЖАРОТУШЕНИЯ

ГИБКИЕ СПРИНКЛЕРНЫЕ СОЕДИНЕНИЯ

1. Удобный,быстрый и экономичный монтаж
2. Высокая производительность в процессе установки
3. Минимальное количество связующих узлов и минимальная вероятность протечки

ТЕХНИЧЕСКИЕ ХАРАКТЕРИСТИКИ

Рабочее давление : (12.3 кгс/см²), 175 psi

Максимальная температура : 225 °F (107.2℃ - 163℃)

Материал : нержавеющая сталь AISI 316L/304

Толщина стенки трубы: 0.3мм / 0.4мм

Минимальный радиус изгиба : 75мм - 153мм

ФИТИНГИ И АКСЕССУАРЫ

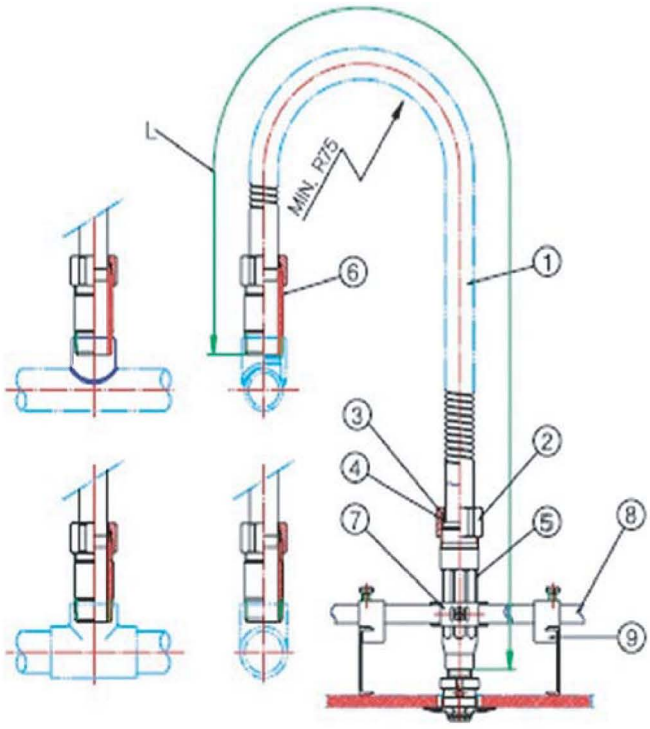

1. Ниппель	2. Редуктор	3. Кронштейн
4. Квадратная балка	**5. Вилочное крепление**	

No.	Наименование частей	Материал
1	Гофрированная труба	STS 304
2	Гайка накидная	SS 400/ C3771
3	Изоляционное кольцо	Nylon 66
4	Обжимное кольцо	EPDM
5	Редуктор	STPG
6	Ниппель	STPG
7	Кронштейн (большой)	SS 400
8	Квадратная балка	SS 400
9	Кронштейн (маленький)	SS 400

СЕРТИФИКАТЫ

ГОСТ-Р фитинги для газа	ГОСТ-Р труба для газа	Пожарный сертификат	ГОСТ-Р фитинги	ГОСТ-Р труба	Разрешение

СИСТЕМА ГАЗОСНАБЖЕНИЯ

Нержавеющая труба Lavita предназначена для безопасного применения в системах газоснабжения. Изолирующее кольцо защищает от возникновения электрической искры, предотвращая аварии и обеспечивая безопасную эксплуатацию.
Гофрированную трубу Lavita можно применять при укладке подземных трубопроводных систем, что позволяет оптимизировать расходы и расширять сферы использования.

СОЕДИНИТЕЛЬНЫЙ ВИД-СПЕЦИФИКАЦИЯ

Размер (мм)	15A	20A	25A
Внутренний диаметр (мм)	14.30	21.30	27.30
Наружнный диаметр (мм)	17.90	25.60	32.00
Толщина трубы (мм)	0.25	0.25	0.25
Толщина покрытия (мм)	0.30	0.30	0.30
Количество складок трубы (на 100 мм)	не менее 25	не менее 23	не менее 22
Цвет	жёлтый		

Латунные фитинги и клапаны для систем газового снабжения

No.	Наименование частей	Материал
1	Корпус фитинга	Латунь C3771
2	Диэлектрическое кольцо	NBR
3	Стопорное кольцо	Nylon 66
4	Гайка	Латунь C3771
5	Рабочее давление	8 бар
6	Макс.рабочая температура	95℃

Муфта (M)		Муфта (F)		Кран шаровой для газа PxFL		Кран шаровой для гофрированной трубы	
	Размер		Размер		Размер		Размер
	G-V/S 15 x 1/2 G-V/S 20 x 3/4 G-V/S 25 x 1		G-V/S 15 x 1/2 (F) G-V/S 20 x 3/4 (F) G-V/S 25 x 1 (F)		PxFL(C) 15 x 1/2 (G) PxFL(C) 20 x 3/4 (G)		PxML(C) 15 x 1/2 (G)

Аксессуары

Модель	Фото	Размер (мм)
MP Cutter 28		8 мм - 28 мм
LD Cutter 63		8 мм - 63 мм

www.lavita21.com
www.lavita-russia.ru

LAVITA

LAVITA Co., Ltd (Head Office)
1-6, 115, Jungang-daero, Jung-gu, Busan, Korea
Tel : +82-51-469-9888 I Fax : +82-51-469-7795 I E-mail : lavita21@korea.com